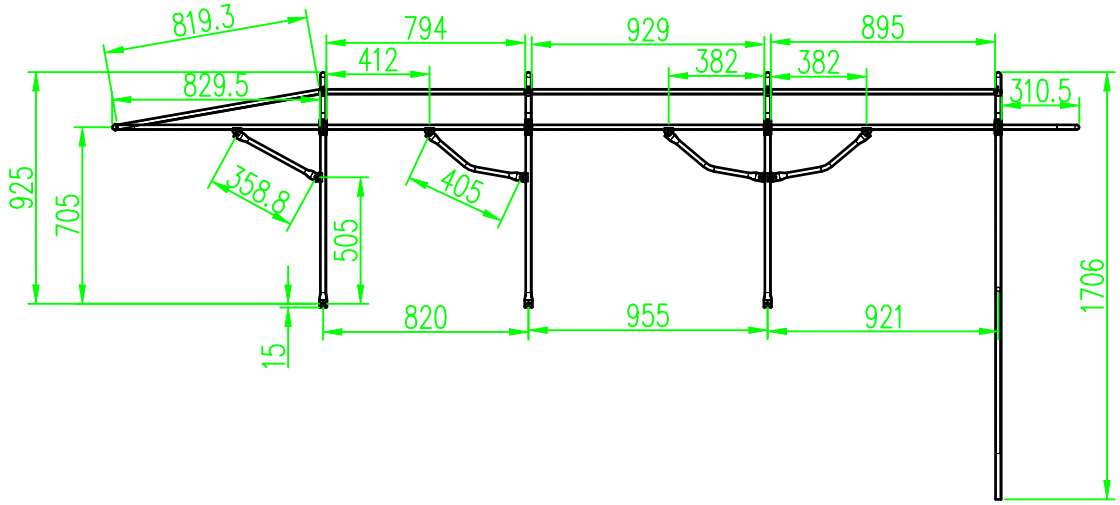

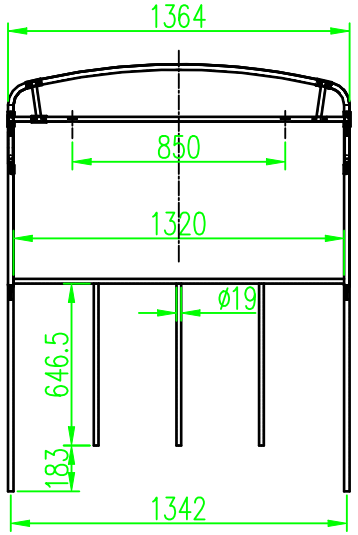

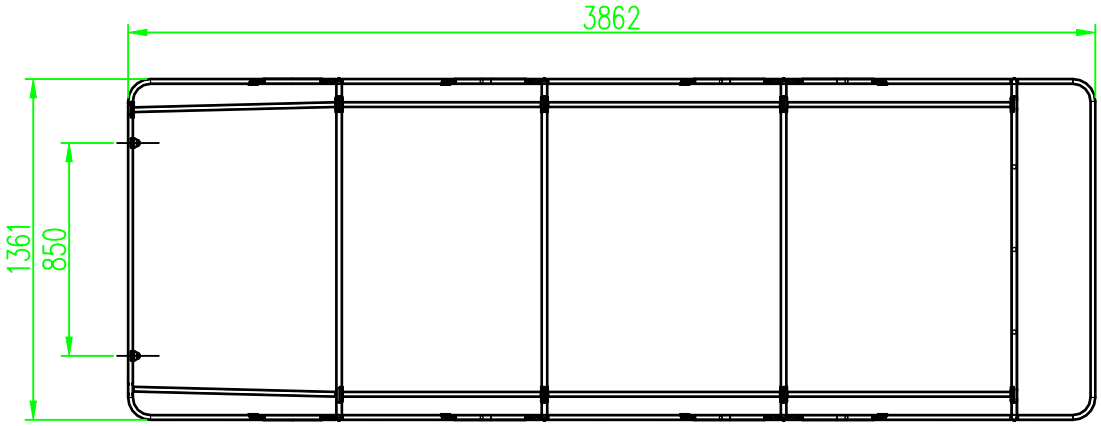

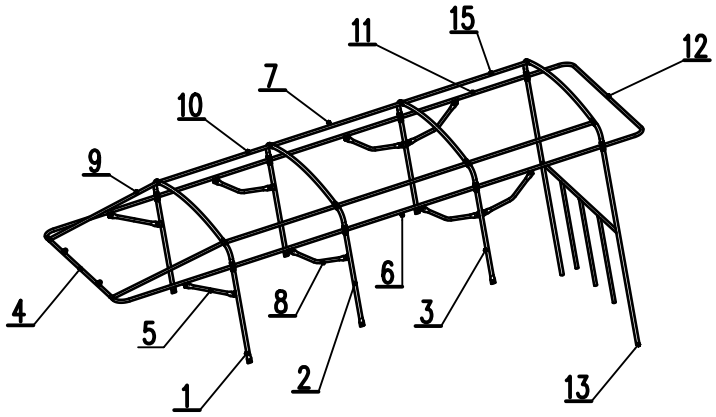

序号	代号	名称	规格	尺寸	数量	备注
15		尾部顶管	圆钢管 ø16	L=895	2	另见图纸
14						
13		尾部立管	圆钢管 ø22		1	另见图纸
12		后檐管	圆钢管 ø19		1	另见图纸
11		尾部侧管	圆钢管 ø19	L=895	2	另见图纸
10		中顶管	圆钢管 ø16	L=794	4	另见图纸
9		前顶管	圆钢管 ø16	L=820	2	另见图纸
8		扶手管	圆钢管 ø19		8	另见图纸
7		后顶管	圆钢管 ø16	L=929	2	另见图纸
6		后侧管	圆钢管 ø19	L=929	2	另见图纸
5		前侧管	圆钢管 ø19	L=379	2	另见图纸
4		前檐管	圆钢管 ø19		1	另见图纸
3		后立管	圆钢管 ø22	同前立管	1	另见图纸
2		中立管	圆钢管 ø22	同前立管	1	另见图纸
1		前立管	圆钢管 ø22		1	另见图纸

标记	处数	文件号	签字	日期	LY11B 老爷车(新款标准4排座)	LY11B-8516110
					顶棚骨架总成	图样标记 / 数量 / 比例: S
设计			工艺			第 1 张 共 1 张
制图			批准			广东雅田实业有限公司
审核						